BIO-ETHANOL VUURROOSTER XL- 80 CM

BIO-20-319

Vrijstaand bio-ethanol vuurrooster met brander en keramisch hout. Speciaal ontworpen om te worden geplaatst en gebruikt in een bestaande schouw of open haard.

TECHNISCHE SPECIFICATIES

Belangrijke specificaties

Producttype	Inzet voor bestaande open haard
Merk	ScandiFlames
Gebruik	Binnen
Garantie	2 jaar

Afmetingen & Gewicht

Lengte/breedte	76 cm
Hoogte	13,9 cm
Diepte	35 cm
Gewicht	15 kg

Technische Specificaties

Minimale kamergrootte	70 kubieke meters
Brandstof	Bioethanol
Brandtijd tot	7,5 uur
Capaciteit	3,5 Liter
Warmteafgifte (max.)	3,3 kW
Verbruik	0,46 l/uur
Aanbevolen luchtverversingssnelheid	1

Brander specificaties

Verstelbaar	Ja
Controle	Handmatig
Brander model	3,5 Liter Superior
Breedte van de vlam	45 cm
Afstandsbediening	Nee

Materiaal en uiterlijk

Materiaal	Staal
Kleur	Zwart
Decoratie	Houten stammen

Installatiedetails

Rookkanaal/schoorsteen	Niet vereist
Vereist elektriciteit	Nee

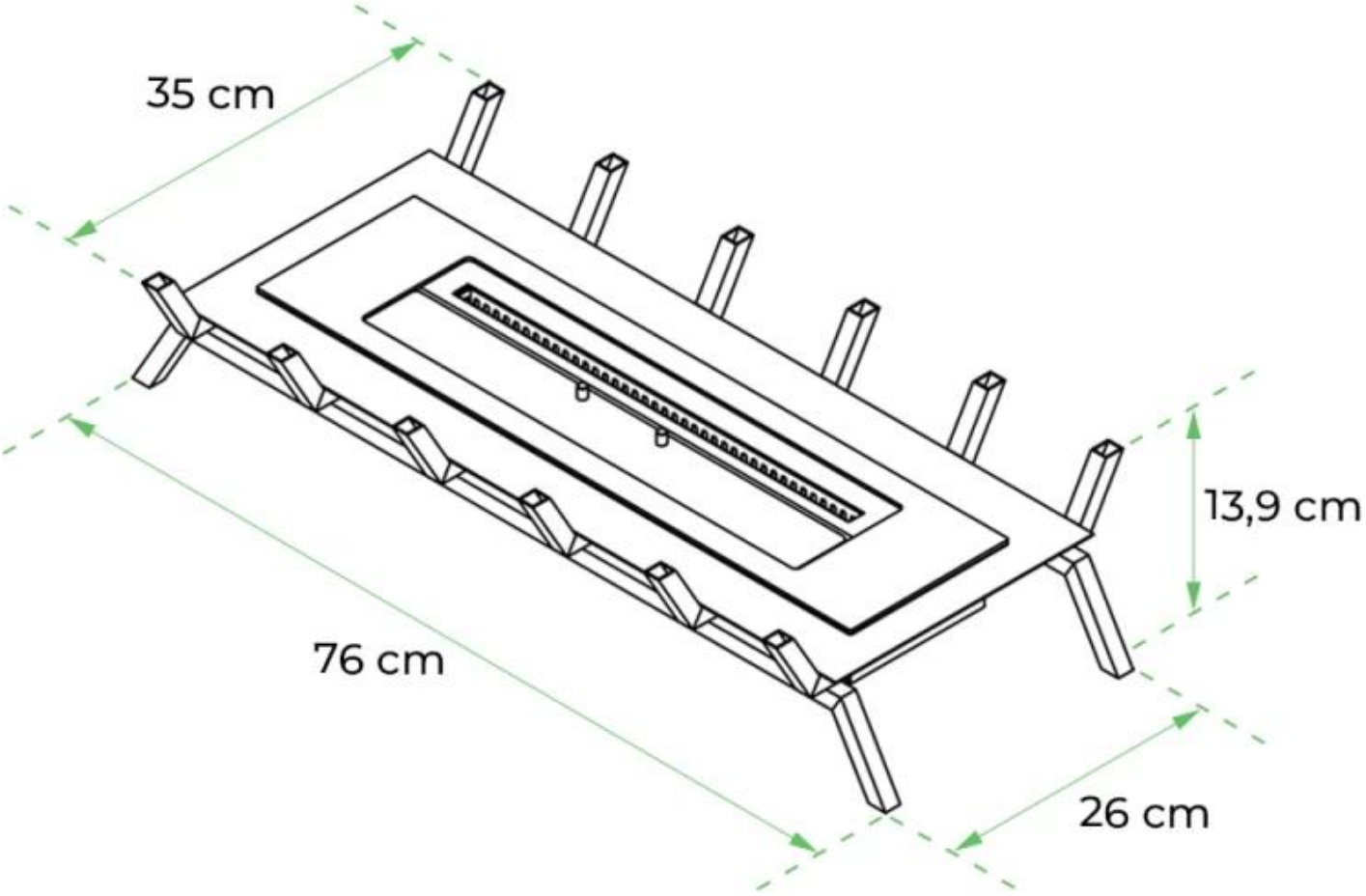
35 cm
13,9 cm
76 cm
26 cm